ЧЕЛНОЧНАЯ ЛИНИЯ СТАЦИОНАРНЫХ ПОДДОНОВ – SPP

Экономичное решение для производительности около 150 - 500 м² элементов в день

Преимущества системы

- Специально разработана и идеально подходит для использования на мобильных заводах в чистом поле
- Простая и быстрая сборка и разборка
- Все компоненты данной лини могут быть использованы при увеличении мощности производства на Линии Циркуляции Поддонов (PCP)

КОМПОНЕНТЫ ЛИНИИ SPP

- Стандартные поддоны. Размер и количество поддонов зависит от требований заказчика
- Передвижная система уплотнения с подъемным механизмом, низко- и высокочастотной вибростанцией
- Бетонораздатчик или кюбель
- Устройство для очистки, разметки и нанесения масла на поддон
- Лопастной заглаживатель для окончательной шлифовки поверхности
- Переворотная платформа для производства двойных стен
- Тележка поперечного хода
- Размер поддонов и их количество согласно спецификации
- Козловой кран
- БСУ

SOMMER
PRECAST TECHNOLOGY

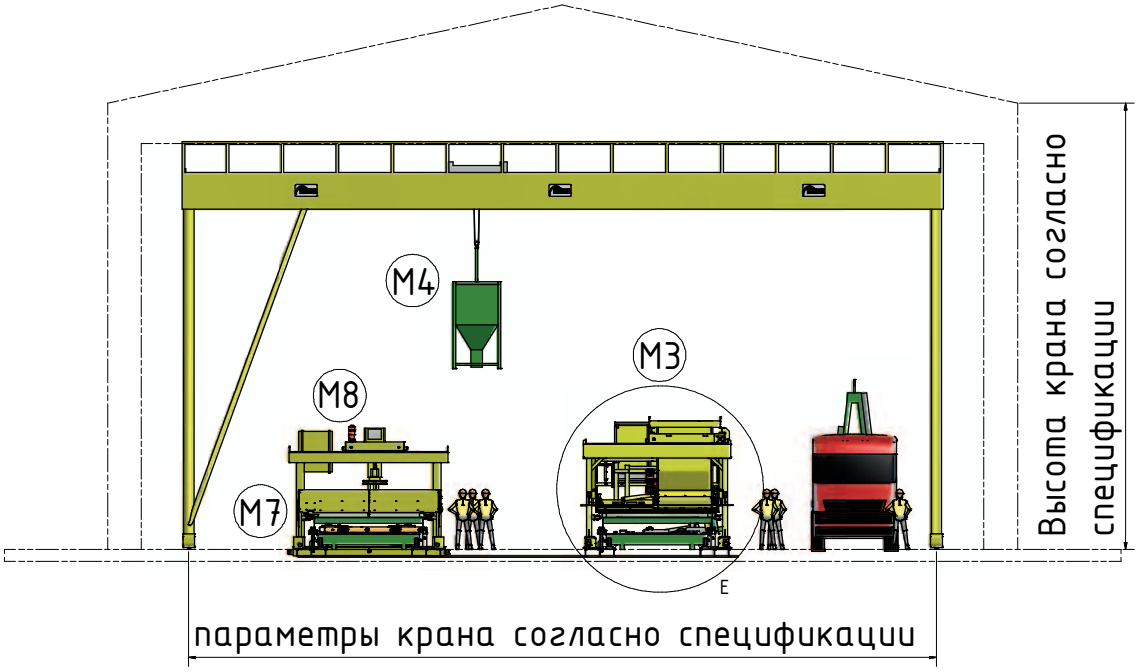

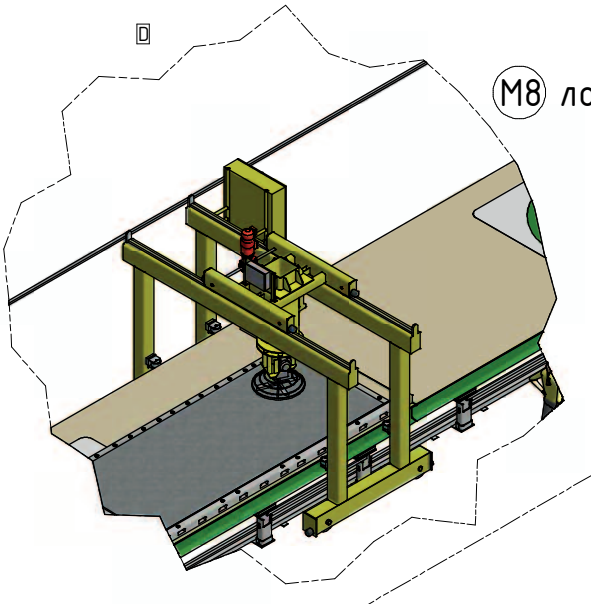

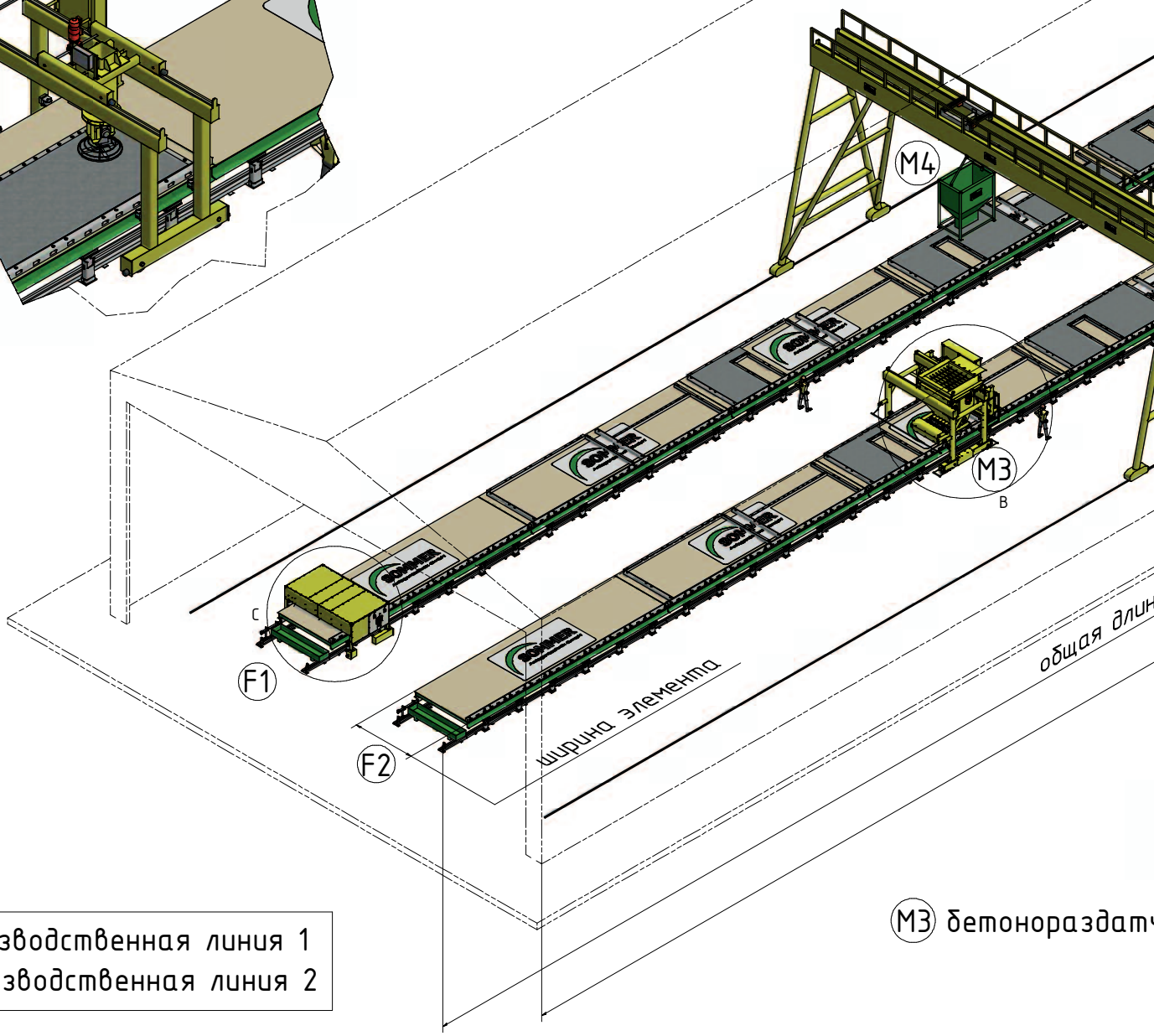

F1 производственная линия 1
F2 производственная линия 2

M3 бетонораздат

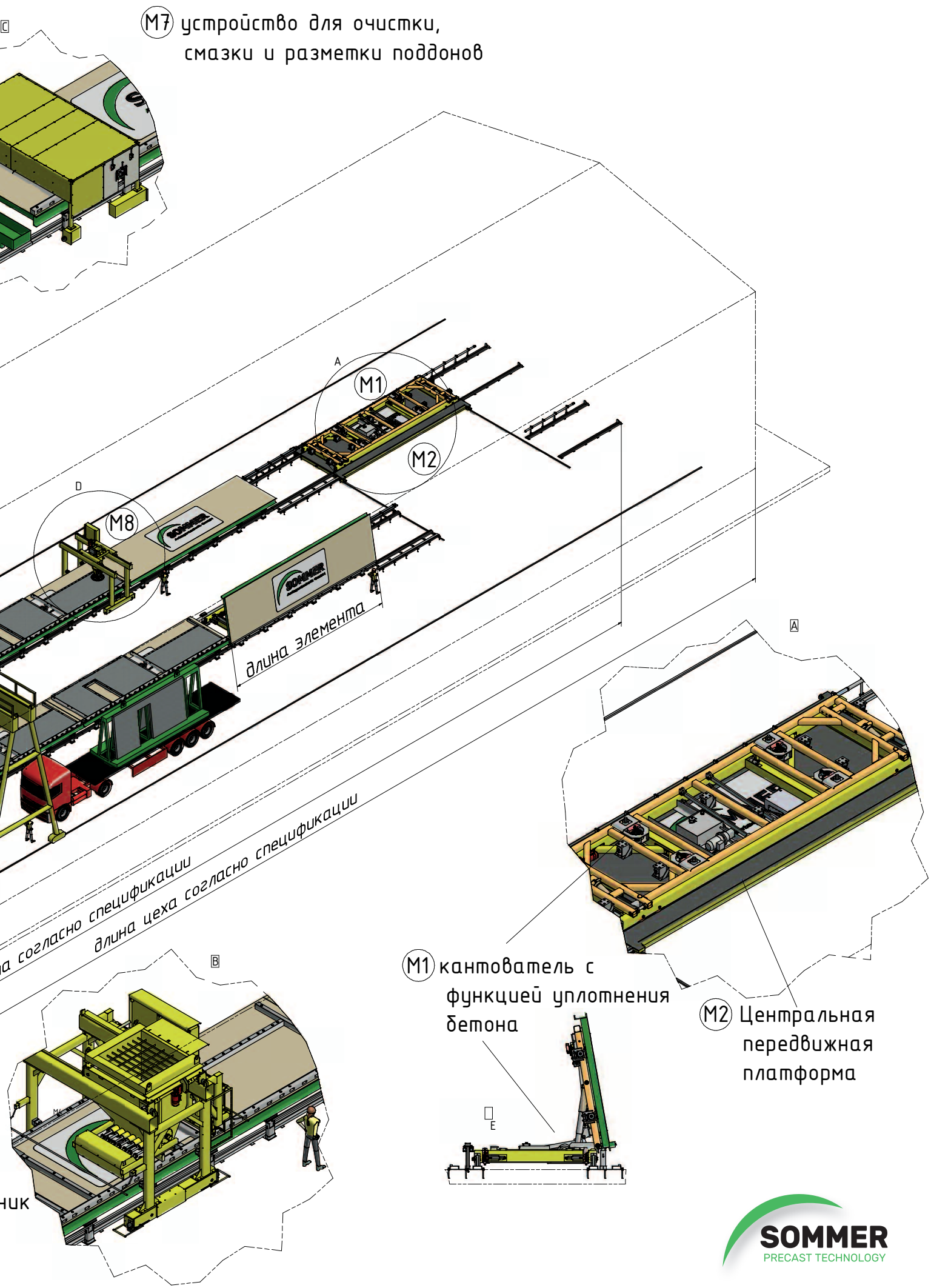

SOMMER
PRECAST TECHNOLOGY

Поддоны

- Стандартные поддоны, разработанные согласно спецификации, закрепленные на поддерживающих опорах установленных на фундаменте
- Универсальная система опалубки, подходящая для всех видов элементов (отдельная информация)

Передвижная система с подъемным механизмом для уплотнения бетона

- Высокочастотная система вибрации (HFS) альтернатива
- Горизонтальная система уплотнения (HSS) уровень шума 80дб.(А)
- Поднятие поддона одного за другим позволяет последовательно и под контролем снять каждый готовый элемент после твердения

Бетонораздатчик или кюбель

- Принудительная шнековая или шиберная подача бетона
- Ручное или автоматическое управление раздачи бетона
- Пригружающие вибраторы
- Вибробулавы

Устройство для очистки, нанесения масла и разметки

- Электроприводное многофункциональное устройство
- Очистка поверхности поддона с помощью скребка и щеток
- Разметка (М 1:1) на поверхности поддона, для установки опалубки
- Нанесение масла на поверхность поддона
- Нанесение состава для образования поверхности с эффектом «промытого бетона»

Выравнивающее устройство

- В комплексе с бетонораздатчиком, либо как отдельное устройство
- Выравнивает свежеуложенный бетон

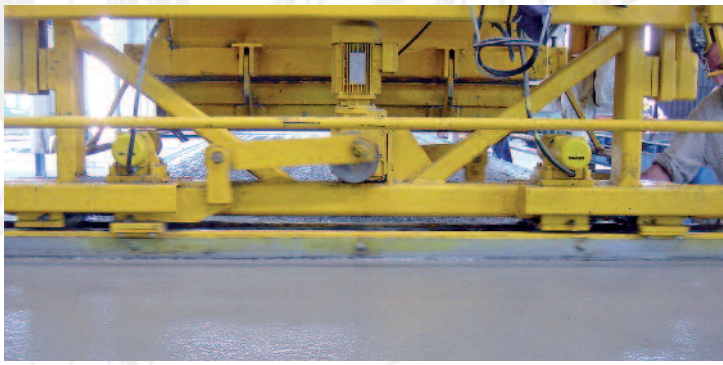

SOMMER Anlagentechnik GmbH | Benzstraße 1 | D-84051 Altheim/Germany
Tel: +49 (0) 8703/9891-0 | Fax: +49 (0) 8703/9891-25
info@sommer-precast.de | www.sommer-precast.de

SOMMER
PRECAST TECHNOLOGY